Dalben Ø 1219 M 1:50

2x ausführen (Absteckpunkt L19/L30)

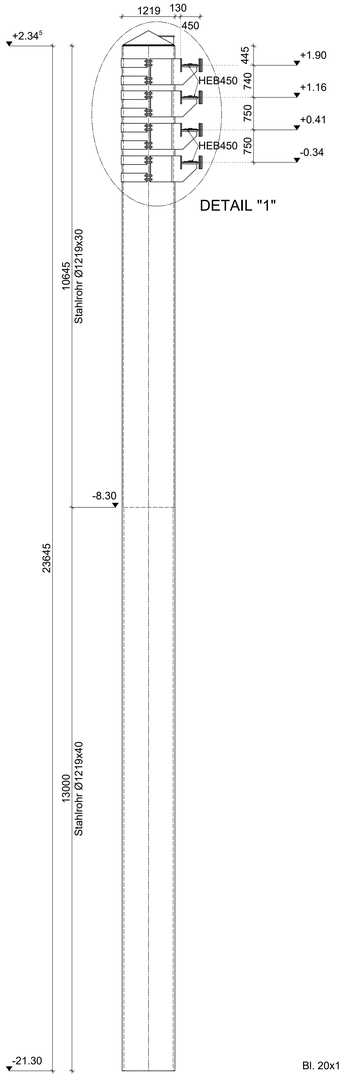

DETAIL "1" M 1:10

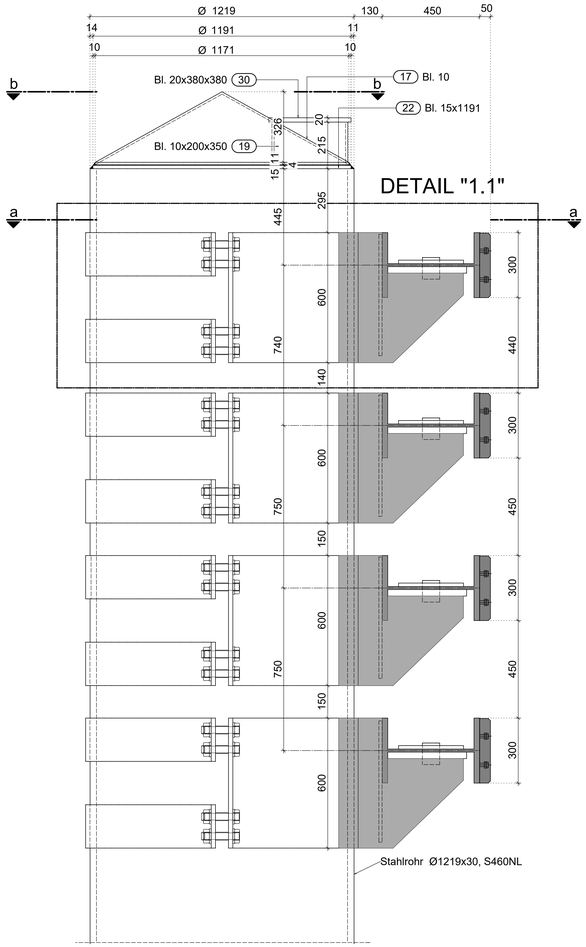

DETAIL "1.1" M 1:10

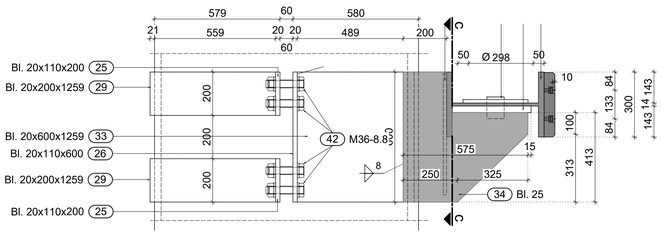

SCHNITT a-a M 1:10

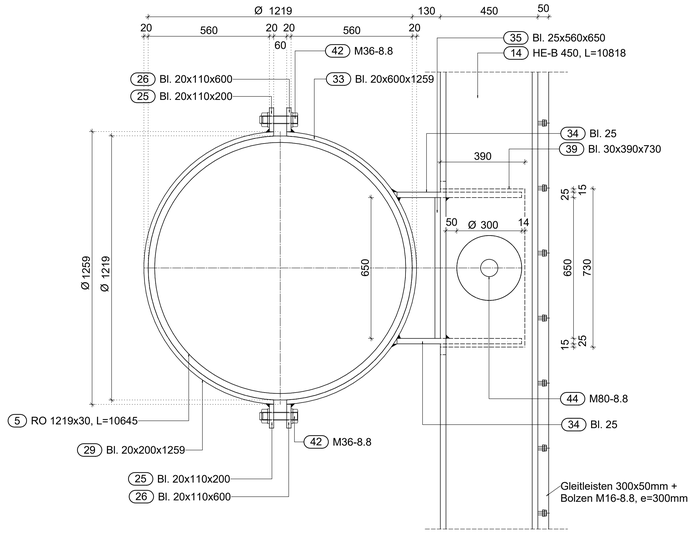

SCHNITT b-b M 1:10

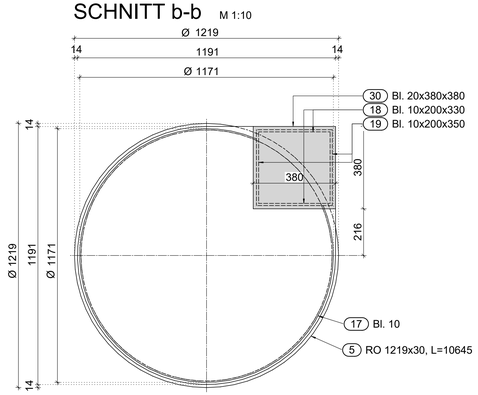

SCHNITT c-c M 1:10

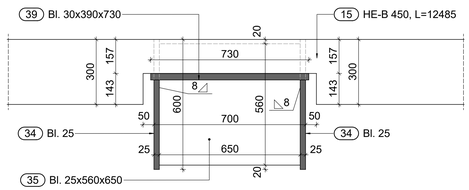

Bemerkungen:

- Alle Stahlbauteile unterliegen der Ausführungsklasse EXC3.
- Die Längsstöße der Leitwerksträger sind mit durchgeschweißten Stumpfnähten auszuführen. Die Festigkeit des Schweißzusatzstoffes muss der des Grundmaterials entsprechen.
- Maße sind am Bau zu nehmen und zu prüfen!
- Vorliegende Zeichnungen stellen **keine** Werkstattzeichnungen dar.
- Es ist durch den AN eine prüffähige Werkstattplanung anzufertigen. Insbesondere die Leitwerksträger und die zugehörigen Anschlusskonstruktionen sind nach dem Rammen der Dalben auf Basis eines Aufmaßes anzufertigen.
- Bedarfsstöße, Montagestöße und zusätzliche Konsolen für die Montage sind in der Werkstattplanung zu wählen und ggf. hinsichtlich der Standsicherheit nachzuweisen.
- Nicht angegebene Schweißverbindungen sind durch den Werkplaner anzugeben und ggf. nachzuweisen.
- Sämtliche nicht näher bezeichnete Schweißnähte sind als Kehlnaht a ≥ 5mm auszuführen.

- Detaillierte Angaben zum Baugrund siehe Geotechnische Berichte 19/20 vom 30.08.2021 und 14/21 vom 23.09.2021 der Inros Lackner SE Rostock

Rammung Dalben:

- Zulässige Rammtoleranzen: Höhenmaß: ± 5 cm, Achsmaß ± 5 cm
- Die Rammansatzpunkte sind mit Hilfe eines Vermessers einzumessen.
- Nach dem Rammen ist ein Aufmaß an die BÜ zu übergeben.
- Rammprotokolle soweie die Tiefenlotung im und neben den Rohren (Pfropfenbildung) sind am nächsten Werktag zu übergeben.
- Bestandsunterlagen sind anzufertigen und dem Bauherrn zu übergeben.
- Die Rammrohre sind nach erfolgter Rammung vom Hafenschlick zu beräumen und mit Sand zu verfüllen.

Materialangaben:

- Dalbenrohre:	1219x40mm - S460NLH
	1219x30mm - S460NLH
	1118x40mm - S460NLH
	1118x30mm - S460NLH
	1067x40mm - S460NLH
	1067x30mm - S460NLH
- Streichholme + Bleche:	S355J2
- Schrauben + Muttern:	Festigkeitsklasse 8.8, verzinkt

Zusammengehörige Pläne:

069-5AP-00-ÜBS-009	Übersichtsplan Schiffsleitwerke
191-5AP-00-GRD-001	Leitwerk Süd - Rammplan
191-5AP-00-GRD-002	Leitwerk Süd - Stahlbauplan Dalben Ø1219
191-5AP-00-GRD-003	Leitwerk Süd - Stahlbauplan Dalben Ø1118
191-5AP-00-GRD-004	Leitwerk Süd - Stahlbauplan Dalben Ø1067
191-5AP-00-GRD-005	Leitwerk Süd - Stahlbauplan Details
192-5AP-00-GRD-001	Leitwerk Nord - Rammplan
192-5AP-00-GRD-002	Leitwerk Nord - Stahlbauplan Dalben Ø1219
192-5AP-00-GRD-003	Leitwerk Nord - Stahlbauplan Dalben Ø1118
192-5AP-00-GRD-004	Leitwerk Nord - Stahlbauplan Dalben Ø1067
192-5AP-00-GRD-005	Leitwerk Nord - Stahlbauplan Details

INDEX	ART DER ÄNDERUNG	DATUM	NAME
0	Erstausgabe		

Höhenbezug : DHHN 2016 Lagenetz : ETRS 89, Zone 33

Ausführungszeichnung 191-5AP-00-GRD-002-0

Bauherr: HANSE- UND UNIVERSITÄTSSTADT ROSTOCK, Die Oberbürgermeisterin

Auftraggeber: RGS STADTENTWICKLUNG FÜR ROSTOCK

. Ausfertigung

Auftragnehmer: Ort, Datum, Unterschrift

Aufsteller:

gez: Datum:
geprüft: Datum:
Verfasser:
ZTV-ING Koord.:

Lageskizze o.M.:

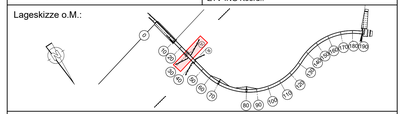

Bauvorhaben: Neubau Warnowbrücke in Rostock

Bauwerk: Leitwerk Süd

BW-Nummer: 191

Bauteil: BT 00, Leitwerk Süd
Stahlbauplan Dalben Ø1219
Schnitte und Details

Maßstab: 1:50 / 1:10

In technischer Hinsicht geprüft:

In statisch und konstruktiver Hinsicht geprüft:

Baufreigabe:

Gilt nur für die Ausschreibung